MÜPRO

Konsolenwinkel

verzinkt

Anwendung

- Verbindungselement zur Konstruktion von Traversen und Rahmensystemen mit Installationsschienen
- Einsatz in trockenen Innenräumen

Ihre Vorteile

- Vielfältige Montagemöglichkeiten in Verbindung mit den MPC- und MPR-Systemschienen
- Verstärkung und Erhöhung der Belastbarkeit von Schienenkonstruktionen und Traversen
- Durch Verschraubung zweier gleichschenkliger Konsolenwinkel gegeneinander werden noch höhere Festigkeitswerte erreicht

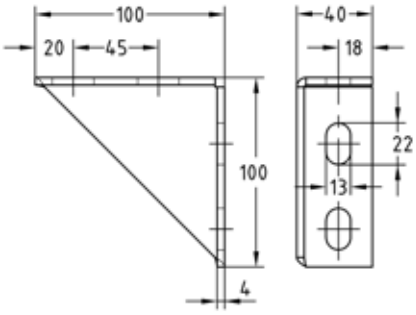

Konsolenwinkel 100 x 100

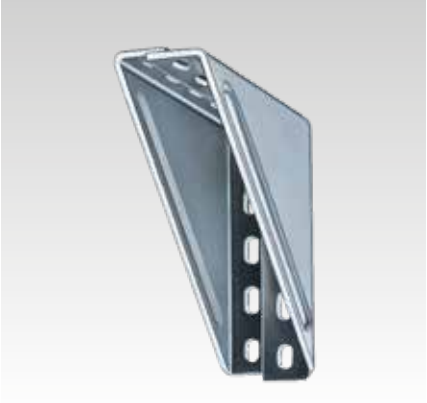

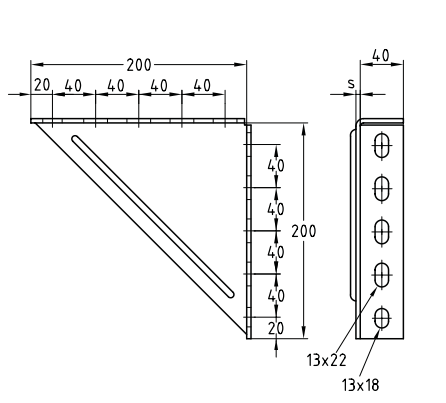

Konsolenwinkel 200 x 200

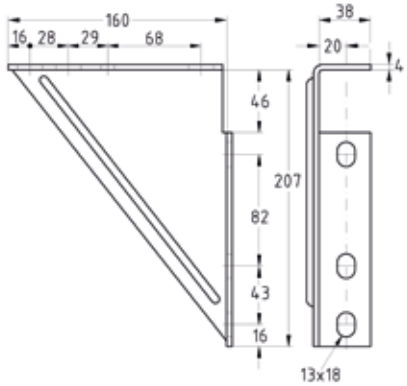

Konsolenwinkel 207 x 160

Typ	Ausführung	Für Profile	**Artikel-Nr.**	Abgabeeinheit	Mengeneinheit
-	100 x 100 x 4 mm	38/24-40/120, 41/21-41/124	**167126**	20	Stück
1	200 x 200 x 4 mm		**113628**	1	
2	200 x 200 x 6 mm		**113643**		
-	207 x 160 x 4 mm		**113610**		

Weitere technische Informationen finden Sie im Kapitel „Technische Informationen“.

01/2025