STATO® Konsolenbausatz

verzinkt

Anwendung

- Hoch belastbares, stabiles Trägersystem für Rohrinstallationen
- In Verbindung mit STATO® Schellen ohne Einlage der ideale Rohrleitungsfestpunkt
- Hervorragend geeignet als verstellbare Unterkonstruktion für Festpunkte und Lospunkte
- Ideal als Festpunkt für isolierte Kälteleitungen in Verbindung mit Hartholzschalen von MÜPRO und STATO® Schellen

Ihre Vorteile

- Stufenlos höhen- und neigungsverstellbar
- Als Niveauregulierung für Abwasserstrecken oder zum Ausgleich von Unebenheiten
- Für hohe Lasten mit bis zu 3 STATO® Schellen bestückbar
- Besonders geeignet auch bei großen Wandabständen schwerer Rohre
- Einsetzbar als winkel- und höheneinstellbarer Lagerbock

Kompletter Bausatz besteht aus:
4 STATO® Winkeln
6 Schlossschrauben M12
6 Sechskantmuttern M12
6 Unterlegscheiben für M12
Alle Teile in verzinkter Ausführung.

STATO® Schellen mit verstellbarer STATO® Konsole

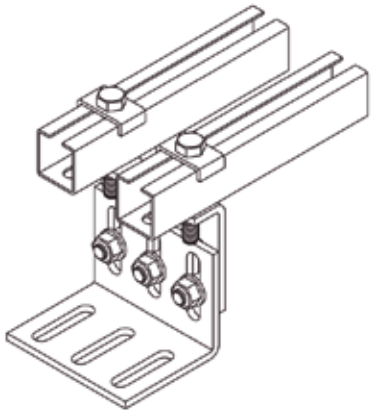

Höhenverstellbare Unterkonstruktion für Festpunkte und Lospunkte

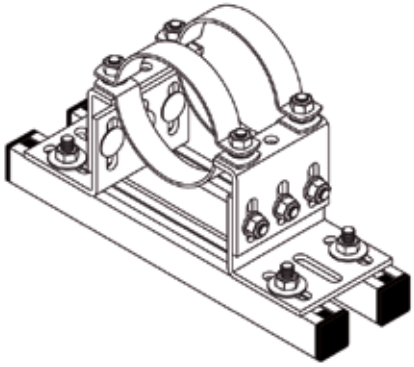

Frei verschiebbare Aufständerung

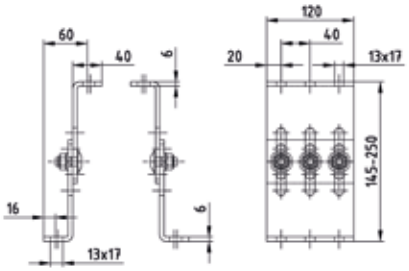

Schmale Ausführung

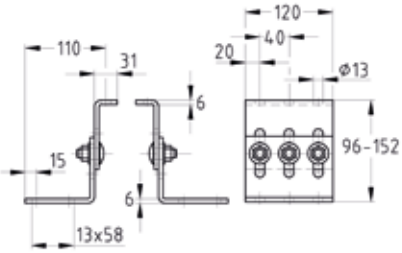

Standardausführung

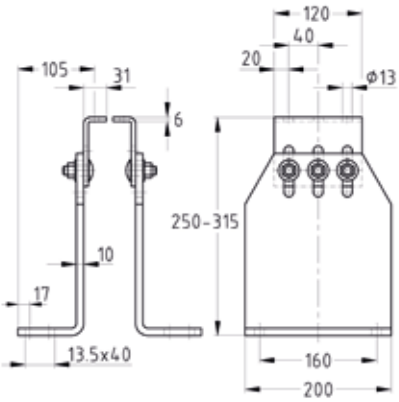

Schwere Ausführung, größerer Baukörperabstand

Ausführung	Bauhöhe [mm]	Verstellbereich [mm]	**Artikel-Nr.**	Abgabeeinheit	Mengeneinheit
Schmale Ausführung	145 - 250	105	**129171**	1	Stück
Standardausführung	96 - 152	56	**129167**	5	
Schwere Ausführung	250 - 315	65	**129176**	1	

01/2025

MÜPRO

STATO® Konsolenbausatz

verzinkt

Produktleistungen

Ausführung		Schmale Ausführung	Standardausführung	Schwere Ausführung	Anzugsdrehmoment [Nm] gültig für M12, Stahlrohre ohne Beschichtung
Max. empfohlene Belastung [N] 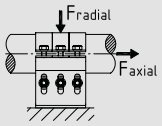	axial	5.500 je Schelle	5.500 je Schelle	5.500 je Schelle	75
	quer	Bauhöhe min.			
		6.000	8.000	7.000	
		Bauhöhe max.			
		3.000	6.000	7.000	
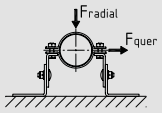	radial	Bauhöhe min.	25.000	25.000	
		20.000			
		Bauhöhe max.			
		10.000			

FILM TIPP

„Installation eines Festpunktes - MÜPRO STATO® Konsolenbausatz“:
Der Film zeigt Installationsmöglichkeiten im Industrie- und Anlagenbau und erklärt die einzelnen Montageschritte.

01/2025