MÜPRO

Grundplatten

Anwendung

- Zur Aufnahme der Resopal- und Kunststoffschilder für die Befestigung am Baukörper

Ihre Vorteile

- Variable Befestigung durch vielfältiges Lochbild der Grundplatte
- Vielseitige Befestigungsmöglichkeiten, z.B.:
  - Durchmesserunabhängige Montage an runden, ovalen oder rechteckigen Querschnitten mittels Universalhalter und Spannband
  - Am Baukörper mittels Dübel, Gewindestiften oder Stockschrauben von MÜPRO
  - Reihenmontage auf MPC-Systemschienen
  - Am Rohr mittels Rohrschellen
- Justiernoppen für eine positionsgenaue Ausrichtung an MPC-Systemschienen und Universalhaltern
- Ausführung auch in Edelstahl (V2A) für den Einsatz im Außenbereich mit uv-beständiger Abdeckhaube

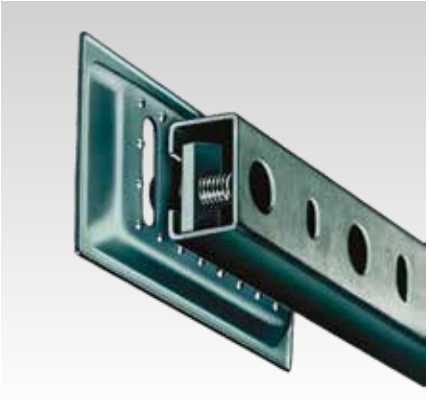

Die Justiernoppen auf der Rückseite sorgen bei der Reihenmontage an einer MPC-Systemschiene für die exakt positionierte Ausrichtung der Grundplatte

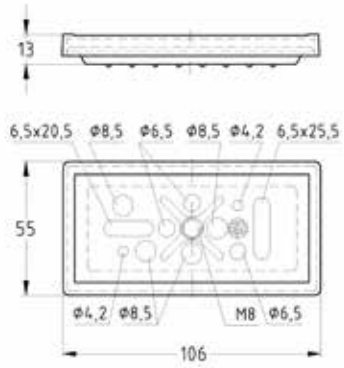

Grundplatte mit Gewindeanschluss

Ausführung	Anschluss-gewinde	**Artikel-Nr.**	Abgabeeinheit	Mengeneinheit
Grundplatte, mit Gewindeanschluss, mit Abdeckhaube, verzinkt	M8	**112618**	50	Stück
Grundplatte, mit Gewindeanschluss, mit uv-beständiger Abdeckhaube, V2A		**112620**		
Abdeckhaube, für Grundplatten	-	**105877**		
Abdeckhaube, uv-beständig, für Grundplatten		**162140**		

01/2025